T15 小型系列

接头安装尺寸图

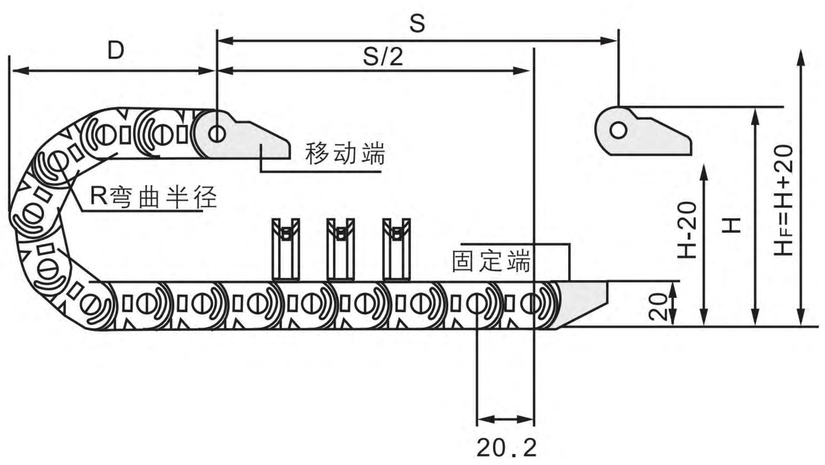

主要技术参数

节距=20.2mm，不含接头每米节数=50，链长=S/2+K，S=行程距离，K=π.R+"安全量"

R	28	38	48
H	76	96	116
D	59	69	79
K	140	171	203

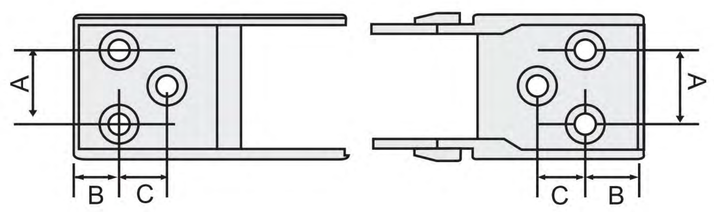

图1

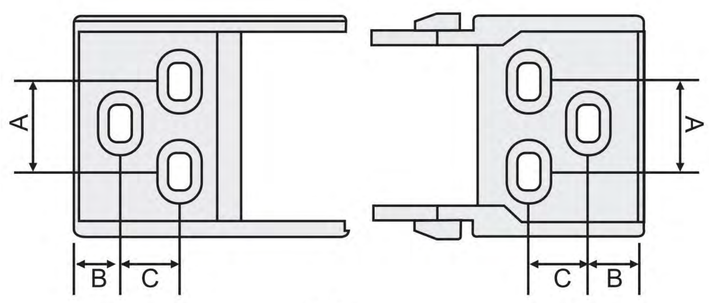

图2

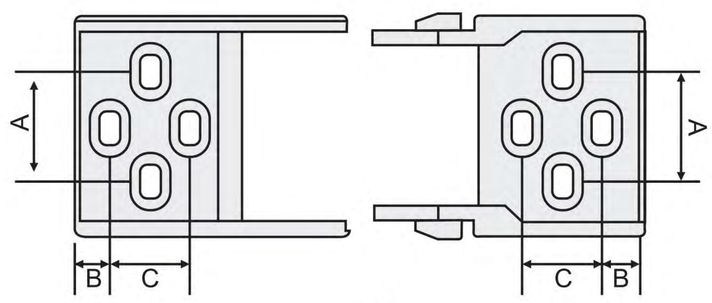

图3

技术参数表

系列号	内高	内宽	外高	外宽	弯曲半径(R)	打开方式	孔径(mm)	对应接头孔距(mm)	接头订购型号
T15小型系列半封闭	15	15	20	25	28, 38, 48	半封闭内开	4	A=9.5 B=9.5 C=6.5	15.15.BF.12PZ(图1)
	15	20	20	30			4×7L	A=10 B=4 C=6.5	15.20.BF.12PZ(图2)
	15	30	20	40				A=20 B=3.5 C=12	15.30.BF.12PZ(图3)
	15	40	20	50				A=28 B=4.5 C=14	15.40.BF.12PZ(图3)
	15	50	20	60				A=40 B=4 C=12	15.50.BF.12PZ(图3)